RSG

型號 Model		RSG-3028	RSG-3046	RSG-3064	RSG-5043	RSG-5072	RSG-50115
最高工作速度Maximum working speed		90 次/一分鐘					
關閉/開啟時間 Closing/opening Time	s	0.1 / 0.1	0.1 / 0.1	0.1/0.1	0.2/0.2	0.2/0.2	0.2/0.2
標準工作壽命Standard working life	次	3000000次					
重複精度Repeat accuracy	mm	0.2	0.2	0.2	0.3	0.3	0.3
壓縮空氣最小壓力 Min. pressure	bar	0.2	0.2	0.2	0.2	0.2	0.2
壓縮空氣最大壓力 Max. pressure	bar	1	1	1	1	1	1
真空最大壓力 Min. pressure		-91.8KPa(-690mmHg)					
最小/最大溫度 Min. /max. temperature	°C	5 - 60					
重量 Weight	g	41.8	48	55	38.3	133	173

PS: 夾爪外翻:使用真空開啟　夾爪內夾: 1bar 壓縮空氣開啟
PS: Gripper eversion: use vacuum to open　Gripper inside clip: 1 bar compressed air open
PS:單片RSG-3028 , RSG-3046 , RSG-3064 可承受0.8KG工件重量 ,以此類推,單片RSG-5043 , RSG-5072, RSG-50115 可承受1.2KG工件重量,以此類推
PS: Single RSG-3028, RSG-3046, RSG-3064 can withstand 0.8KG workpiece weight, and so on, single RSG-5043, RSG-5072, RSG-50115 can withstand 1.2KG workpiece weight, and so on

用途及適用範圍:

夾持蘋果

夾持包裝後的沐浴乳

夾持食品肉鬆

夾持泡麵米粉

夾持肉品

夾持玩具

夾持水果葡萄

夾持食品麵包

外觀尺寸圖 Dimensions

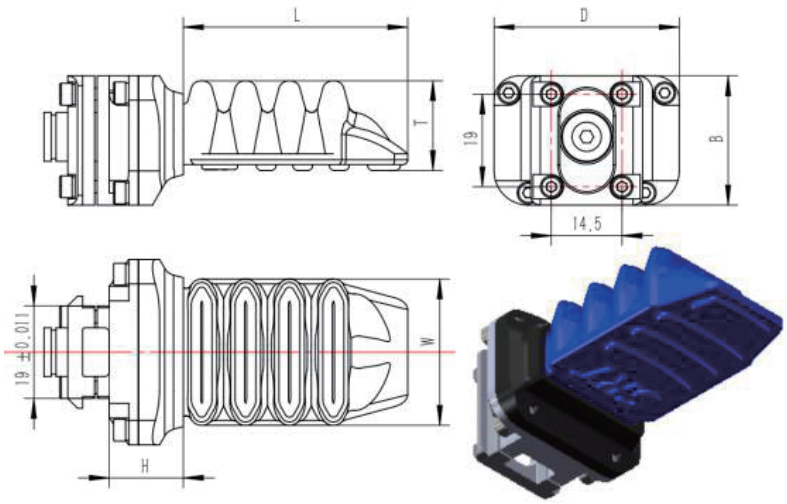

型號	RSG-3028	RSG-3046	RSG-3064	RSG-5043	RSG-5072	RSG-50115
L/mm	28	46	64	42.5	71.5	115
T/mm	18.5	18.5	18.5	28	28	28
D/mm	38	38	38	59	59	59
B/mm	26.5	26.5	26.5	37.5	37.5	37.5
W/mm	30	30	30	50	50	50
H/mm	15.2	15.2	15.2	21	21	21
Ln/mm	43.2	61.2	79.2	63.5	92.5	136
重量/g	41.8	48	55	38.3	133	173
接管口徑/mm	Ø6	Ø6	Ø6	Ø6	Ø6	Ø6

RSG-3028套裝模組

RSG-3028-T2M

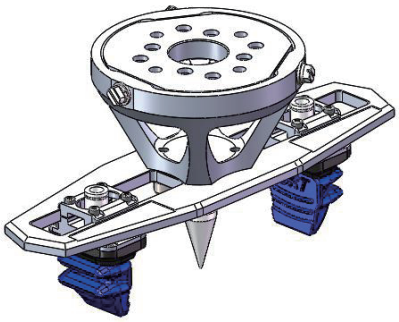

RSG-3028-T2T

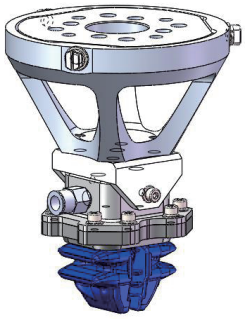

RSG-3028-T3C

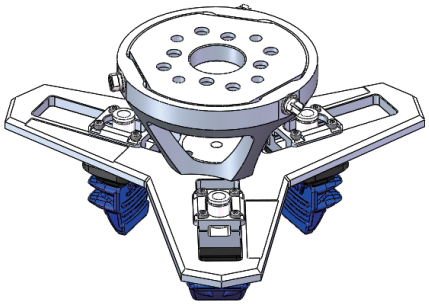

RSG-3028-T3T

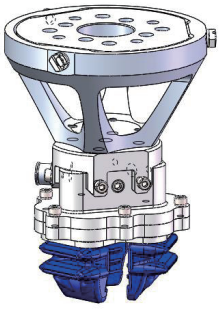

RSG-3028-T4C

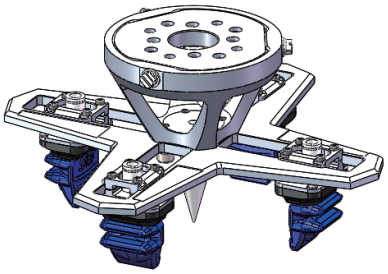

RSG-3028-T4M

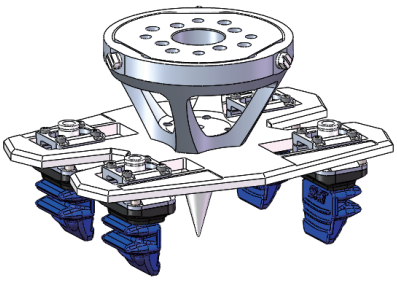

RSG-3028-T6C

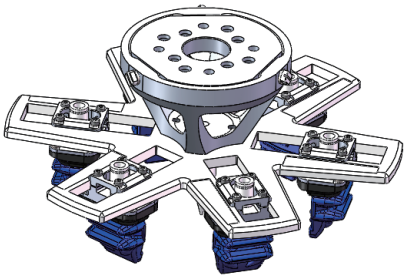

RSG-3028-T6M

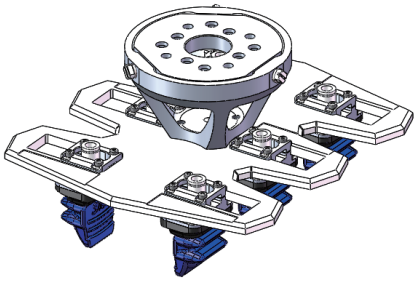

RSG-3046套裝模組

RSG-3046-T2M

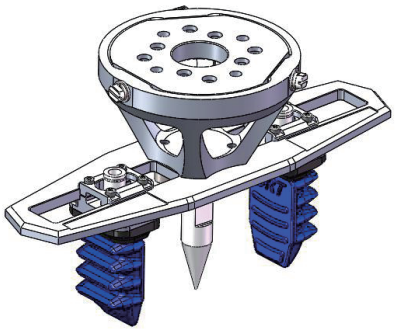

RSG-3046-T2T

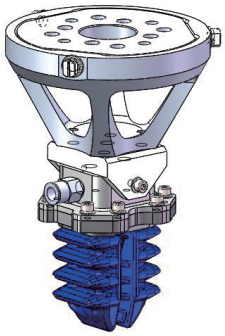

RSG-3046-T3C

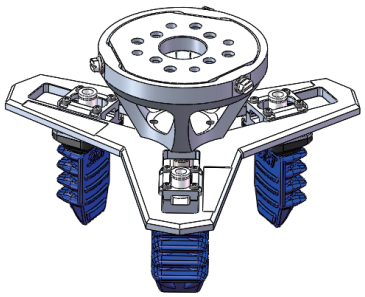

RSG-3046-T3T

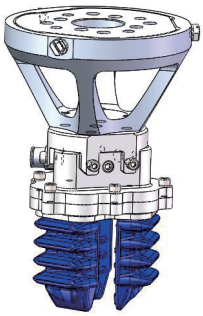

RSG-3046-T4C

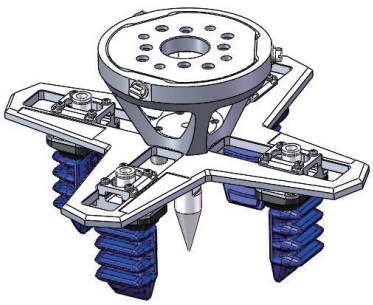

RSG-3046-T4M

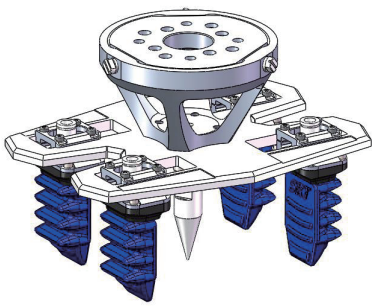

RSG-3046-T6C

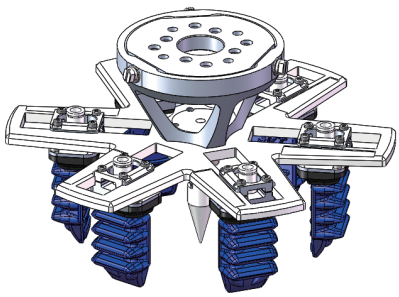

RSG-3046-T6M

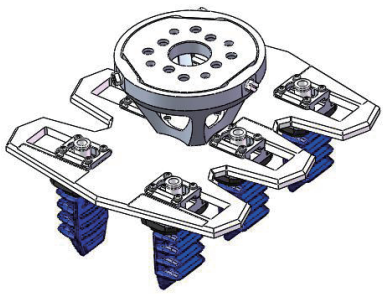

RSG-3064套裝模組

RSG-3064-T2M

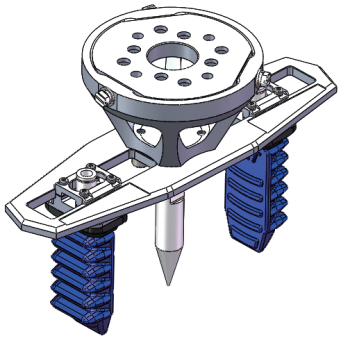

RSG-3064-T2T

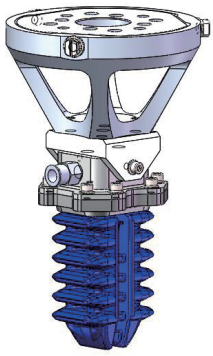

RSG-3064-T3C

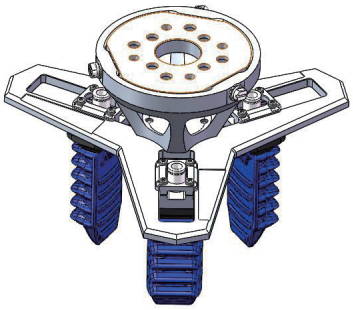

RSG-3064-T3T

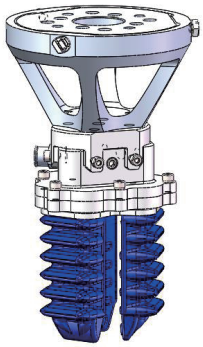

RSG-3064-T4C

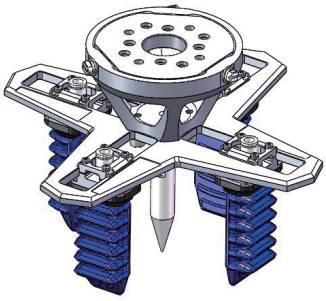

RSG-3064-T4M

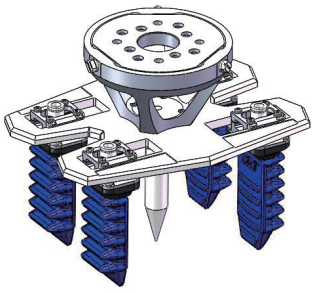

RSG-3064-T6C

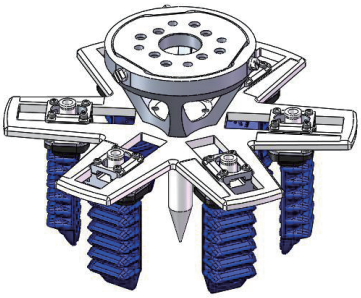

RSG-3064-T6M

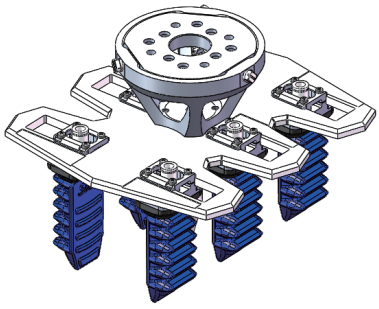

RSG-5043套裝模組

RSG-5043-T2M

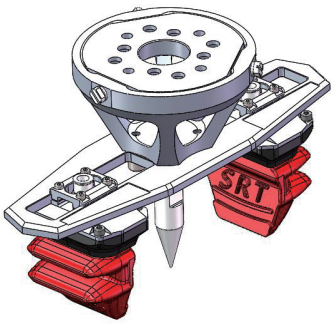

RSG-5043-T2T

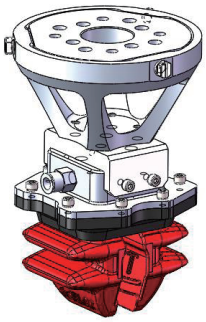

RSG-5043-T3C

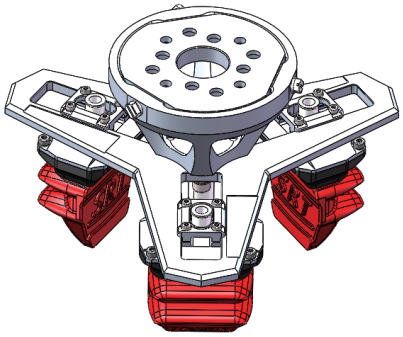

RSG-5043-T3T

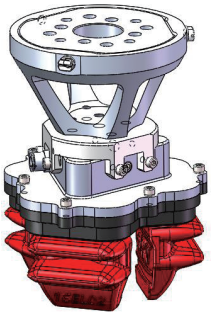

RSG-5043-T4C

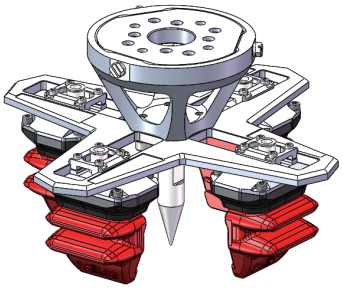

RSG-5043-T4M

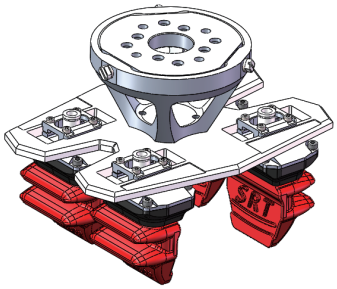

RSG-5043-T6C

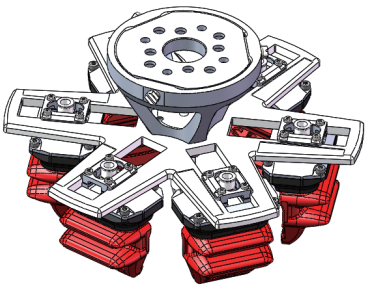

RSG-5043-T6M

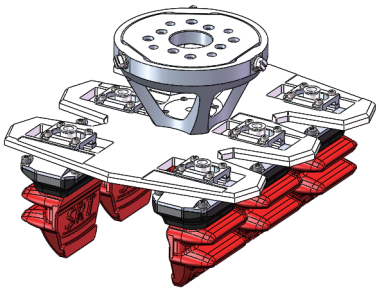

RSG-5072套裝模組

RSG-5072-T2M

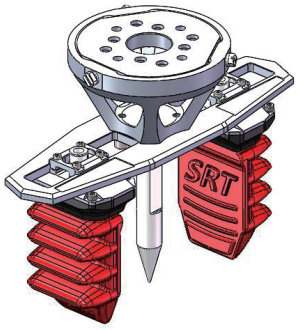

RSG-5072-T2T

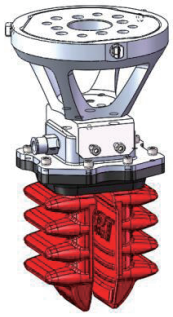

RSG-5072-T3C

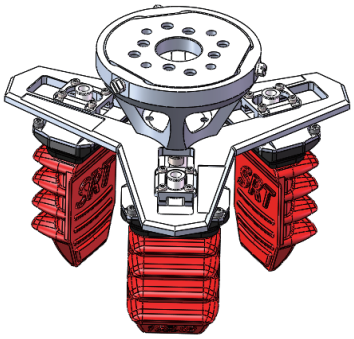

RSG-5072-T3T

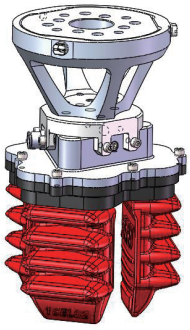

RSG-5072-T4C

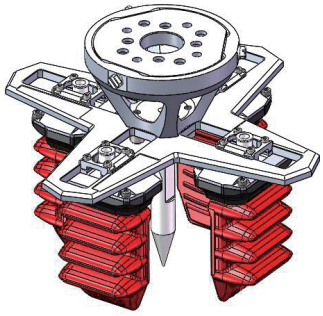

RSG-5072-T4M

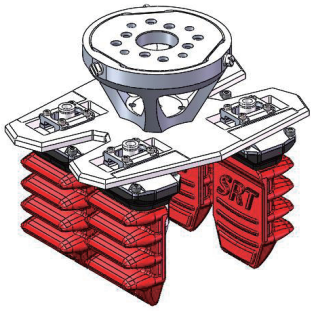

RSG-5072-T6C

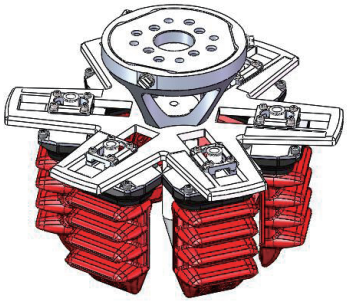

RSG-5072-T6M

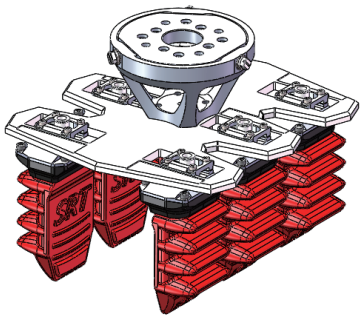

RSG-50115套裝模組

RSG-50115-T2M

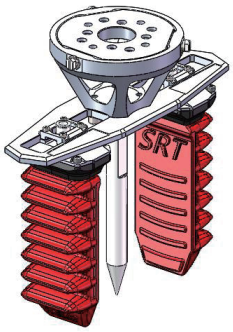

RSG-50115-T2T

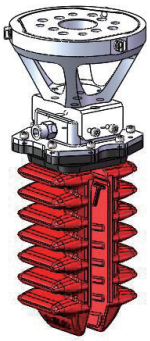

RSG-50115-T3C

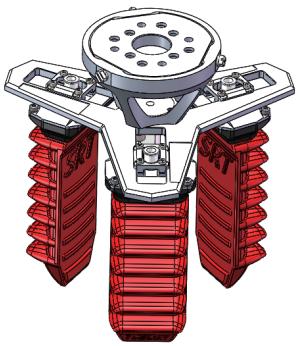

RSG-50115-T3T

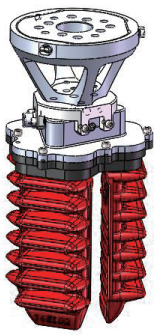

RSG-50115-T4C

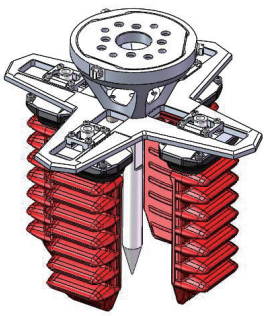

RSG-50115-T4M

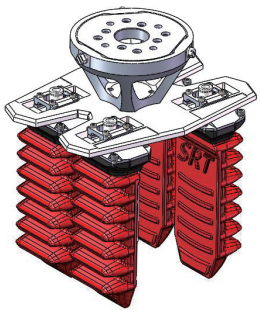

RSG-50115-T6C

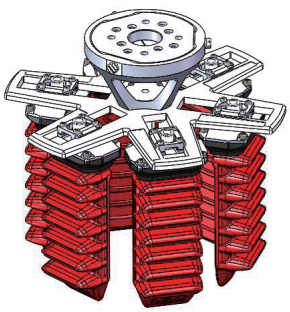
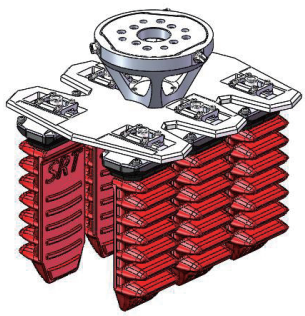
RSG-50115-T6M